PARTICOLARE TESTINA UP-RIGHT

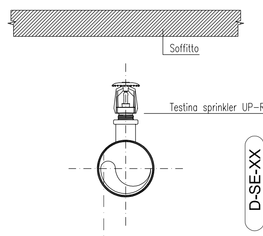

PARTICOLARE ATTACCO MOTOPOMPA VIGILI DEL FUOCO

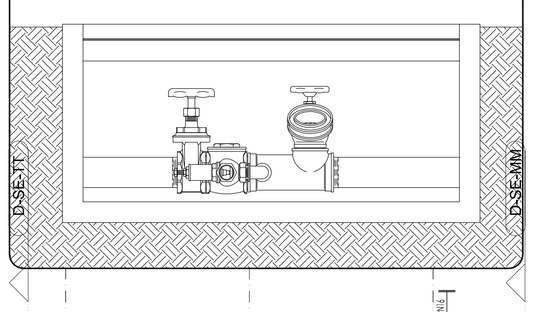

POSIZIONE TIPICA SPRINKLER

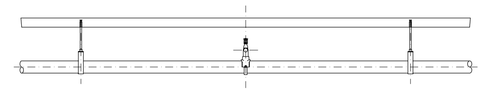

MATERIALI TUBAZIONI

TRATTI INTERRATI:
Tubazioni in polietilene PEAD PE100 PN16

TRATTI FUORI TERRA:
Tubazioni in acciaio con spessore minimo come da UNI 8863 (serie leggera) se filettate, oppure UNI 6363 (serie B) purchè con giunzioni che non richiedano asporto di materiale

TUTTE LE TUBAZIONI ESTERNE IN VISTA DOVRANNO ESSERE PROTETTE CONTRO IL GELO

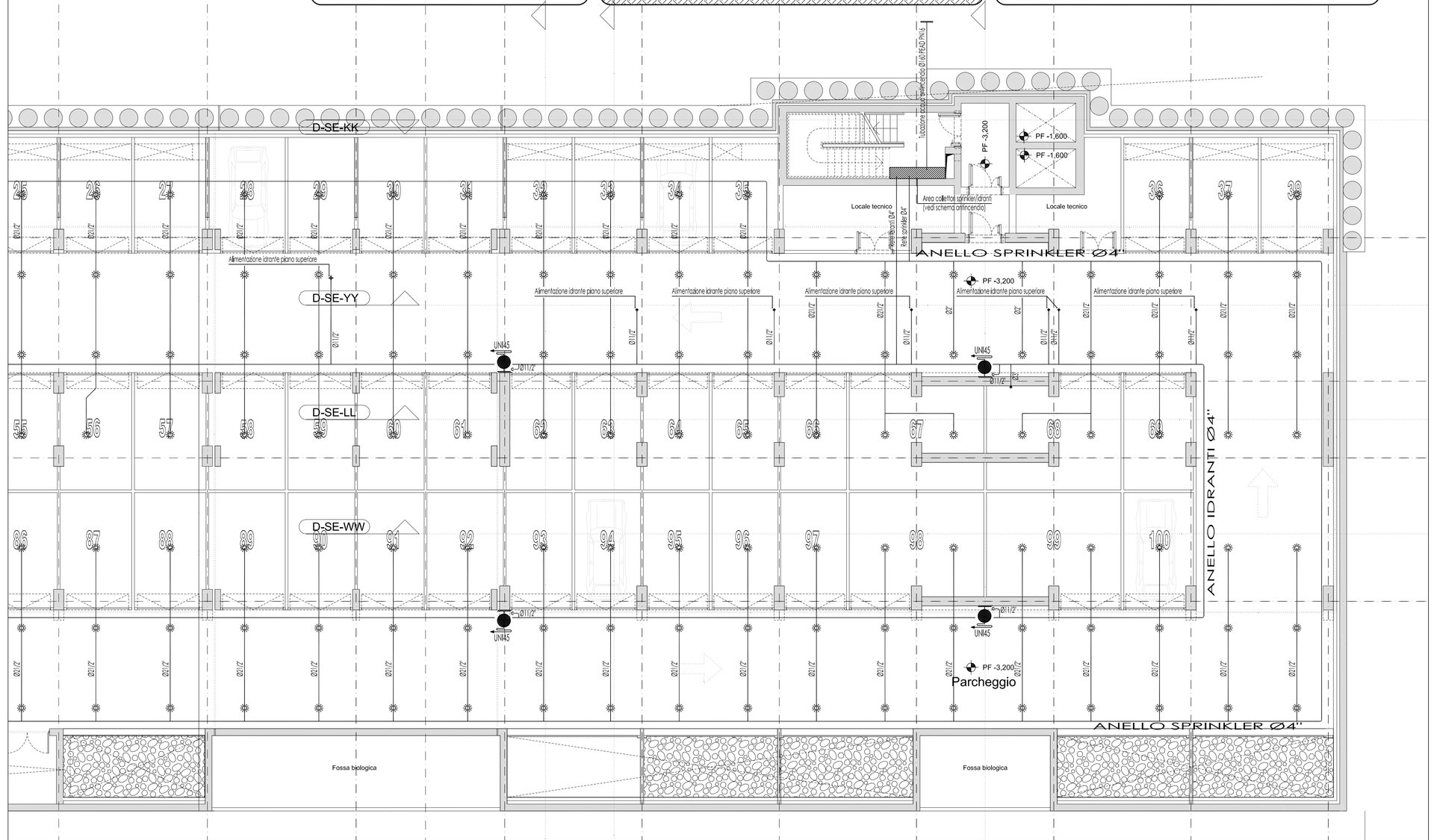

LEGENDA VENTILCONVETTORI

Item	Descrizione
FC 01	Fan-coils verticale da parete Potenza max tot. raff.: 2,31 kW
FC 02	Fan-coils verticale da parete Potenza max tot. raff.: 3,74 kW
FC 03	Fan-coils orizzontale da incasso Potenza max tot. raff.: 3,5 kW
FC 04	Fan-coils orizzontale da incasso Potenza max tot. raff.: 4,19 kW
FC 05	Fan-coils orizzontale canalizzabile Potenza max tot. raff.: 6,9 kW
FC 06	Fan-coils orizzontale canalizzabile Potenza max tot. raff.: 12,6 kW
FC 07	Fan-coils orizzontale da incasso Potenza max tot. raff.: 6,7 kW

ISOLAMENTO TUBAZIONI

Tutte le tubazioni percorse da acqua calda saranno coibentate con manicotto flessibile in materiale sintetico a cellule chiuse negli spessori sottoindicati (gli spessori sono validi per materiali con conducibilita' termica certificata a 40 °C di 0.039W/m°C o inferiore e per temperature del fluido fino a 85°C).
Tutte le tubazioni percorse da diffuso refrigerante saranno coibentate con manicotto flessibile in materiale sintetico a cellule chiuse con alta resistenza alla diffusione del vapore, tipo ARMAFLEX-AF o similari.

RIFERIMENTO UBICAZIONE
A = Tubazioni all'esterno, cunicoli, centrali termiche e locali freddi
B = Tubazioni nelle pareti perimetrali
C = Tubazioni nei locali riscaldati o sottotraccia fra locali riscaldati

DIAMETRO ESTERNO TUBAZIONE		UBICAZIONE TUBAZIONI NEL FABBRICATO		
RAME	ACCIAIO	A	B	C
04 10 A 16		19	9	6
18		25	13	9
22	1/2"	32	16	9
04 28 A 54		38	19	13
04 3/4" A 1"1/2				
04 2" A 3"		48	24	15
	4"	60	30	19

LEGENDA SIMBOLI

- FANCOIL DA CONTROSOFFITTO
- FANCOIL DA CONTROSOFFITTO CANALIZZABILE
- FANCOIL A PARETE
- FANCOIL VERTICALE A PAVIMENTO
- SCALDASALVIETTE 1800x500
- 11/3/1800 RADIATORE (elementi/colonne/altezza)
- CC SISTEMA DI CONTABILIZZAZIONE
- VENTILCONVETTORI DA SOFFITTO A CASSETTA
- DIFFUSORE A PALE ORIENTABILI A GEOMETRIA VARIABILE SERVOMOTORE INCLUSO DOVE INDICATO
- VALVOLA DI ESTRAZIONE ARIA
- 500 x 5 ESTRATTORE ARIA DA PARETE
- BOCCHETTA DI MANDATA/RIPRESA ARIA A SOFFITTO
- BOCCHETTA DI MANDATA/RIPRESA ARIA VERTICALE
- BOCCHETTA DI MANDATA ARIA A FENDITOIA
- CK COLLETTORE DI DISTRIBUZIONE
- PANNELLI RADIANTI A PAVIMENTO
- SILENZIATORE DA CANALE
- IDRANTE ANTINCENDIO UNI45
- NASPO ANTINCENDIO UNI25
- GRIGLIA DI RACCOLTA A PAVIMENTO
- DISOLEATORE
- DEGRASSATORE
- FOSSA BIOLOGICA BICAMERALE
- SERRANDA DI REGOLAZIONE
- SERRANDA TAGLIAFUOCO REI 120

CARATTERISTICHE CANALI ARIA

- 250 300/149 — *Indicazione dimensione canale (circolare o quadrangolare) espressa in mm*
- 2,5 — *Indicazione velocita' aria nel canale espressa in metri al secondo*
- 250 — *Indicazione portata aria nel canale espressa in metricub/ora*

Data	Revisione	Descrizione
22.09.09	-	Progetto Esecutivo

Non scalare direttamente dal disegno. L'autore di questa rappresentazione non si assume alcuna responsabilita' per ogni dimensione ottenuta direttamente dal disegno. Se non viene data la misura, e' compito del ricevente di accertarsi dall'autore o direttamente in cantiere.

Il Copyright di questo disegno appartiene a Politecnica - Ingegneria e Architettura. Il materiale di questo disegno non puo' essere riprodotto per sviluppare il progetto o per la realizzazione delle opere, a meno che Politecnica - Ingegneria e Architettura lo conceda con autorizzazione scritta.

COMUNE DI SCANDICCI

SCANDICCI CENTRO Srl

Scandicci Centro

Project Financing "Nuovo Centro Civico e Stazione Tramvia Veloce Firenze S.M.N.- Scandicci

PROGETTO ESECUTIVO

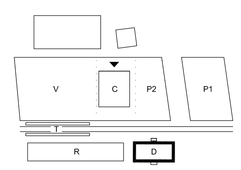

© copyright Politecnica - Ingegneria e Architettura, tutti i diritti riservati 2008

IMPIANTI MECCANICI

Progettista
POLITECNICA
INGEGNERIA E ARCHITETTURA
FIRENZE
Viale Amendola, 6 int.3 - 50121 Firenze
Tel. 055 2001616 - Fax. 055 2344856
polit@politecnica.it
www.politecnica.it

Titolo
Edificio Direzionale
Impianto sprinkler
Pianta piano interrato

Scala @ A1	Numero disegno	
1:100 scale	3485-ESE-IMM-D-PI-14	
Data	Data Revisione	Revisione
22.09.2009	-	-